| BAUT® | Plytinės sąramos. Horizontalusis dėjimas. Kampinių langų konstrukcinis sprendinys (2) | BRĖŽINYS 4.3.2 |
|---|---|---|

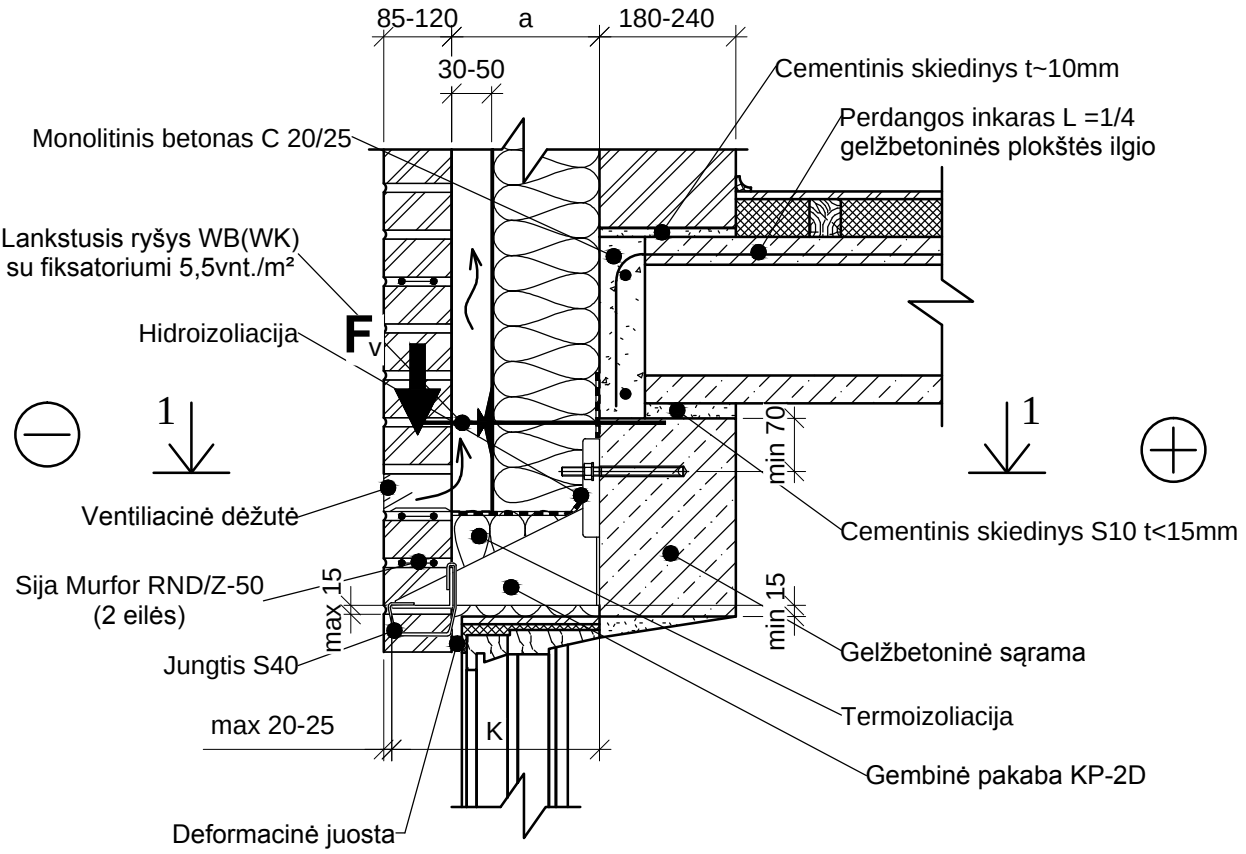


## PJŪVIS 1-1

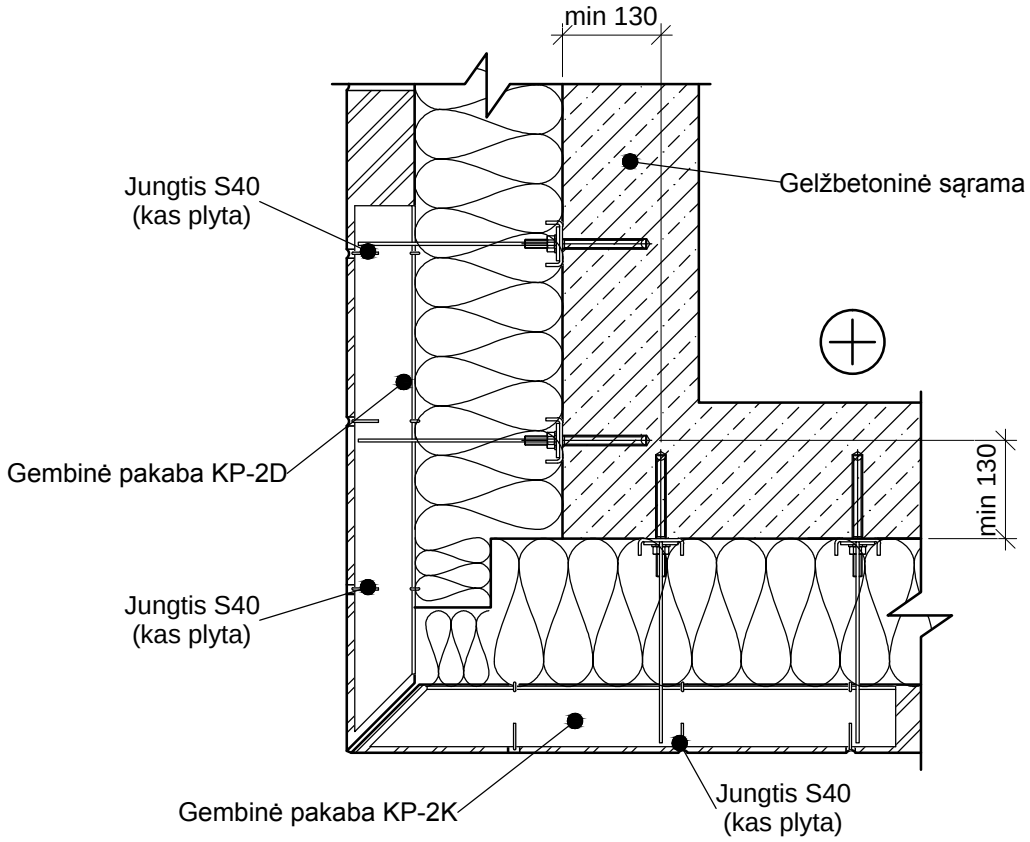


| UAB "Bautopas", Savanorių pr. 124, LT-03153, Vilnius, Lietuva Tel./Faks. (8-5) 231 18 27 www.bautopas.lt | BAUTOPAS gaminių katalogas Mazgai ir sprendiniai | 2012 | M 1:10 |
|---|---|---|---|