BAUT®	Plytinės sąramos. Vertikalusis dėjimas. Kampinių langų konstrukcinis sprendinys (2)	BRĖŽINYS 4.6.2

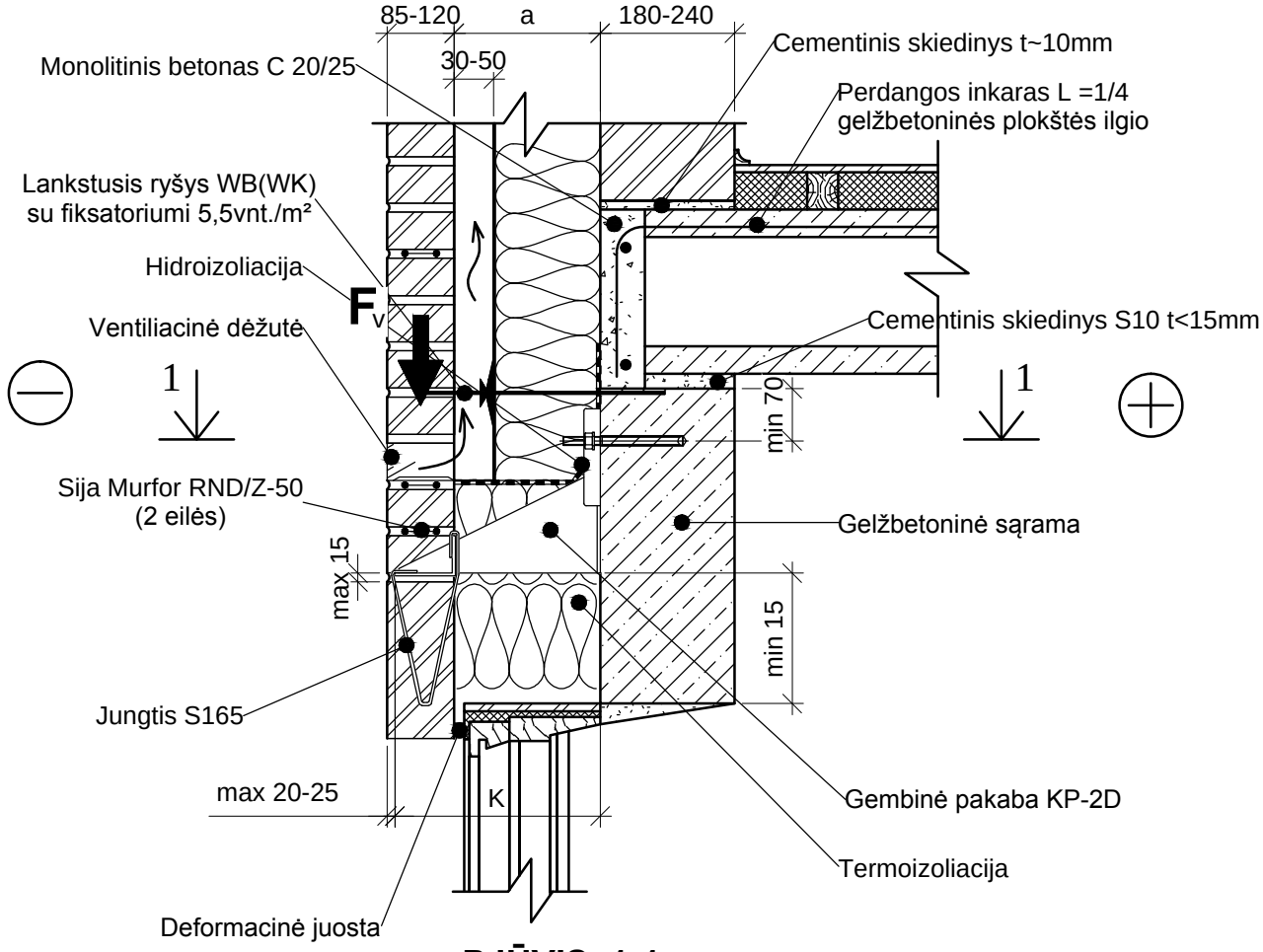

PJŪVIS 1-1

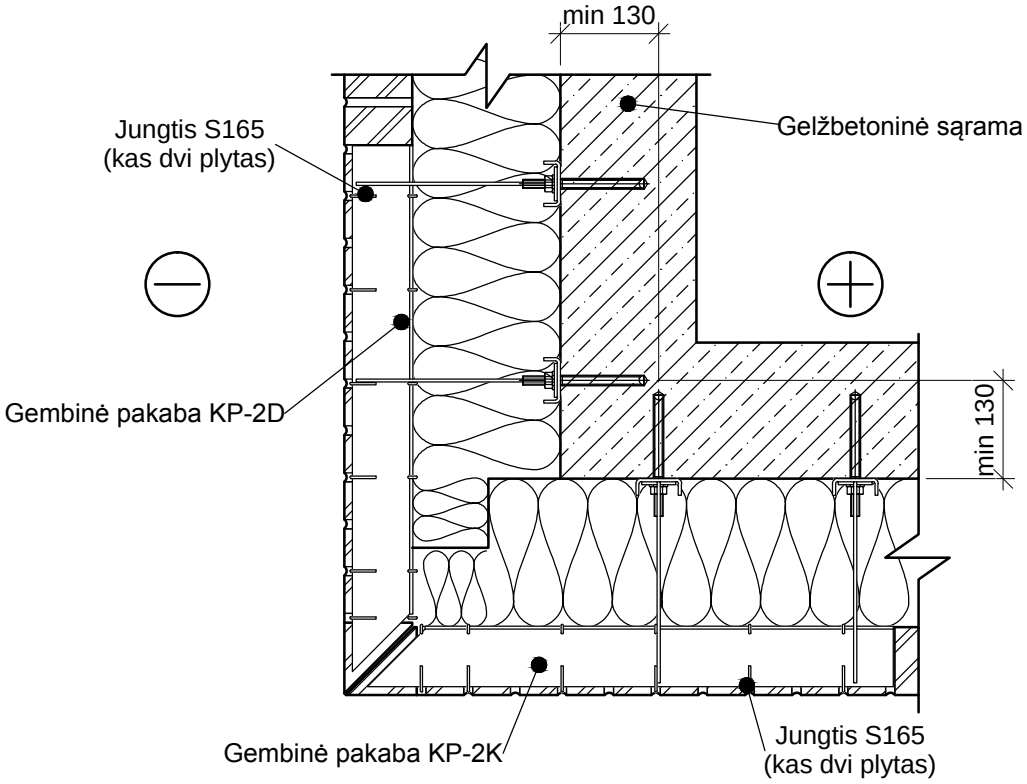

UAB "Bautopas", Savanorių pr. 124, LT-03153, Vilnius, Lietuva Tel./Faks. (8-5) 231 18 27 www.bautopas.lt	BAUTOPAS gaminių katalogas Mazgai ir sprendiniai	2012	M 1:10